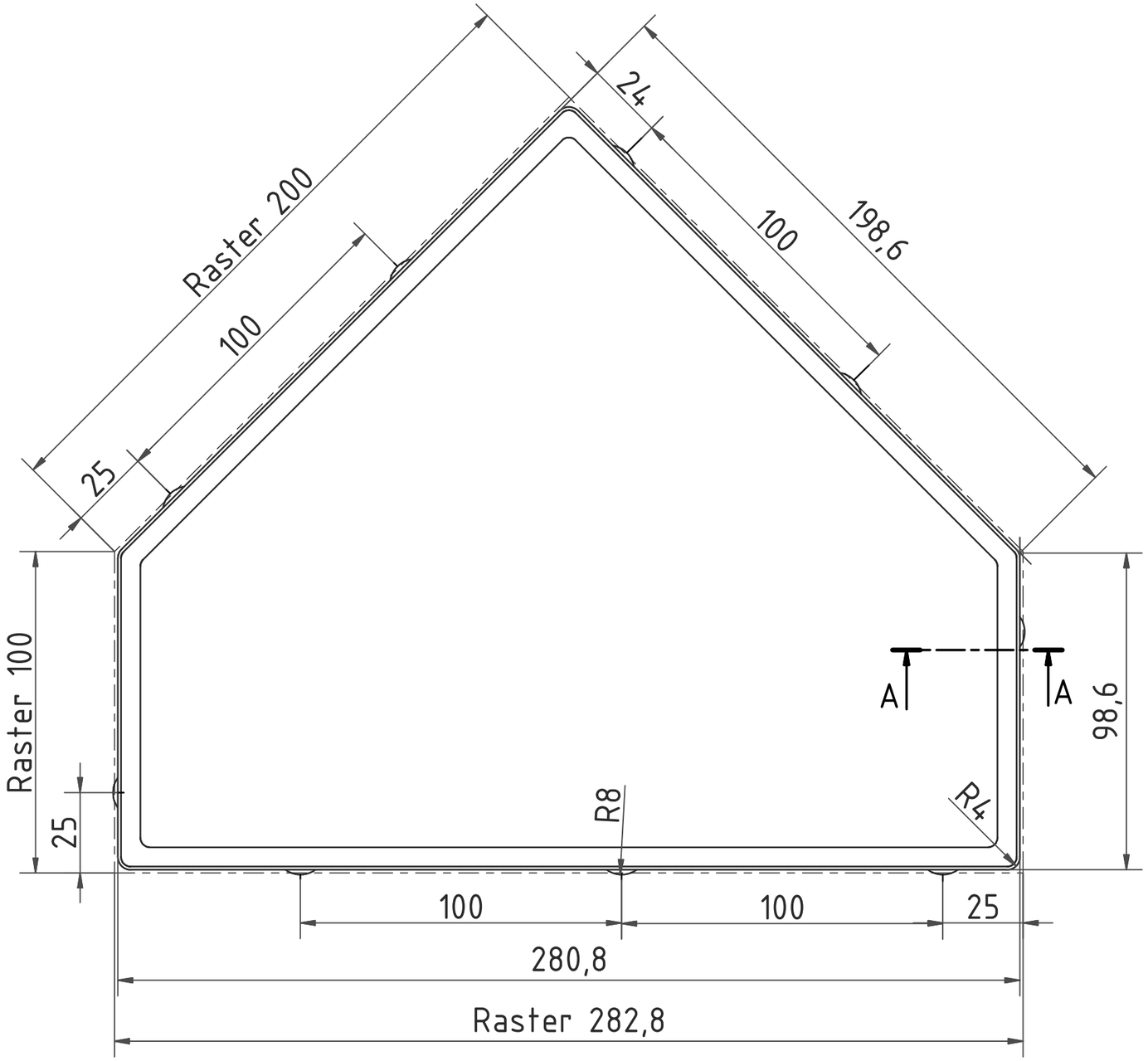

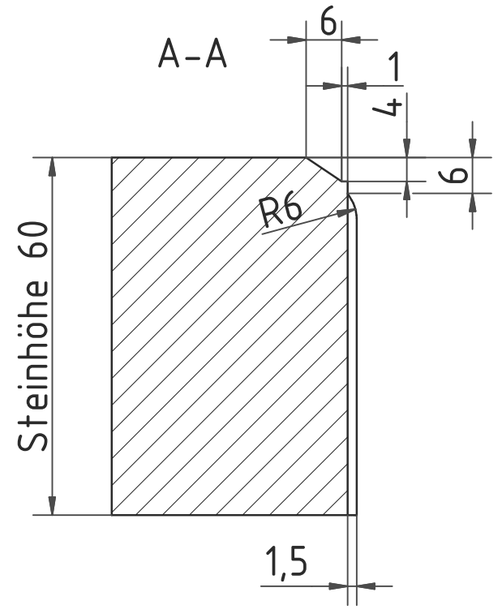

Modellnummer
WZ-Nr.
DP-Nr.

surface: 474,80 cm^2
volume: 2834,350 cm^3

Kunde		Maschine	
Werk		Brett	
Auftragsnummer			

	Datum	Name
Bearb.	10.09.07	Noatsch
Gepr. GO	. .	
Gepr. A		

Zust.	Änderung	Datum	Name
A	Volumen	11.09.2007	Noatsch

EDV Nr. 09_1410612_00003_IPT1.ipt

ERP-Artikel | DXF-L. | Menge -

Zuschnitt :
Norm : Verfahren :

Bischofsmütze 198er xSH60

Fase (6+1)x4 Nocken 1,5mm n.d.
07.1410602.00003

09.1410612.00003.IDW1

Ver. 2

Altdokument : 10.1410612.00002

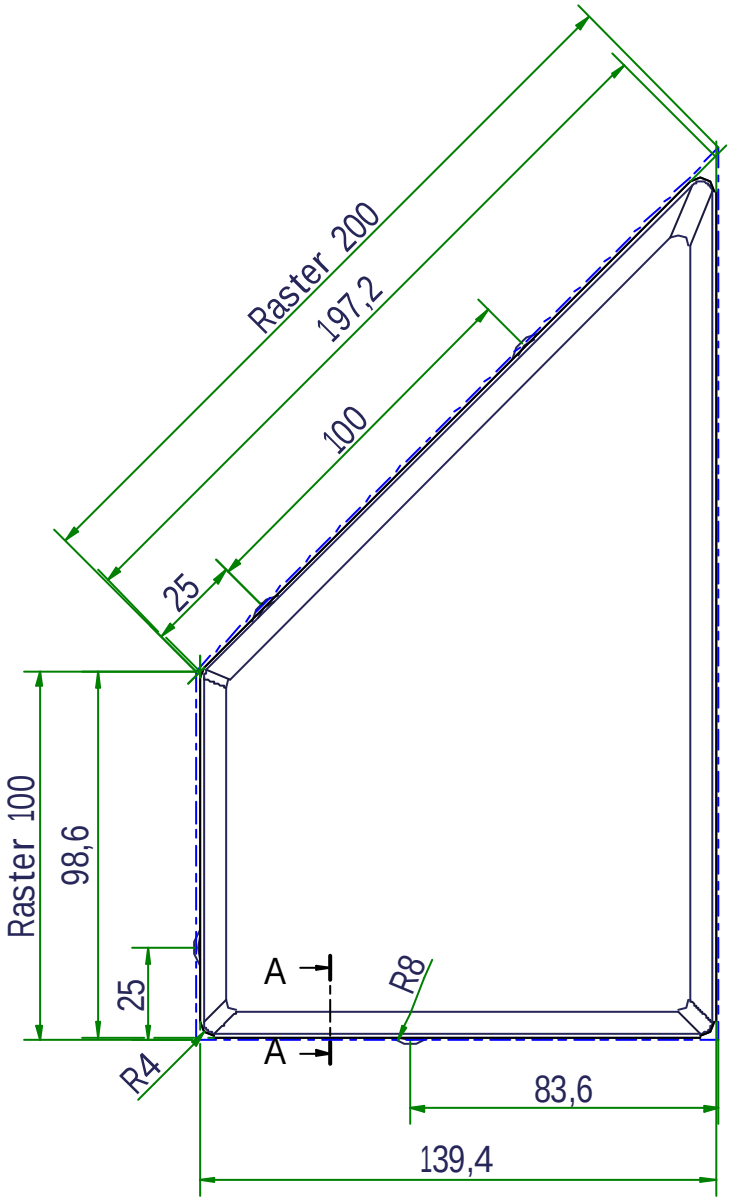

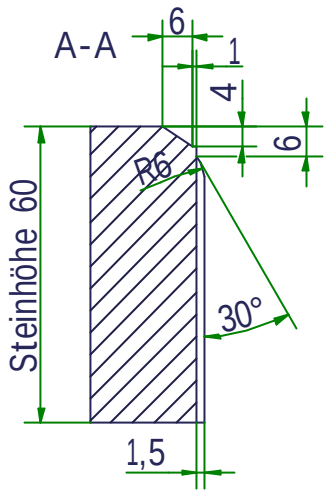

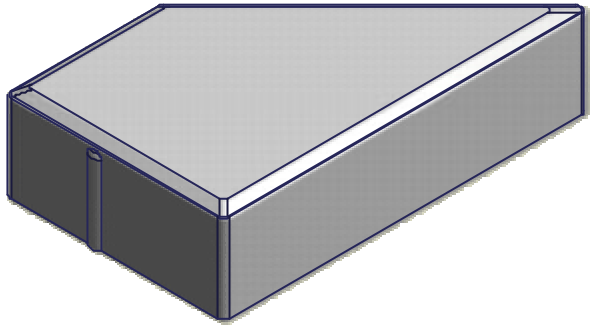

Modellnummer
WZ-Nr.
DP-Nr.

KOBRA übernimmt gemäß ihren AGB keinerlei Haftung für Ansprüche aus Verletzungen eventuell bestehender Schutzrechte Dritter durch die hier abgebildeten bzw. später gelieferten Gegenstände.

surface: 234,75 cm²
volume: 1397,790 cm³

Kunde		Maschine	
Welt		Brett	
Auftragsnummer			
		Erst	16.07.10	Fasner
		Ges. GD	- -
		Ges. A	
A	Änderung vorbehalten	16.07.2010	Fasner
Zust.	Änderung	Datum	Name

KOBRA

ERP-Artikel -
DIN-L. Werkst. -

Zuschnitt :
Norm :
Verfahren :

Bischofsmütze Halber links 198er SH60

Fase (6+1)x4 Nocken 1,5mm n.d.
07.1410602.00019

09.1410612.00019.IDW1

Ver. 2

EDM/Ab 09_1410612_00019_IPT1.IPT

ang. Artikelnr.: 09.1410601.00011

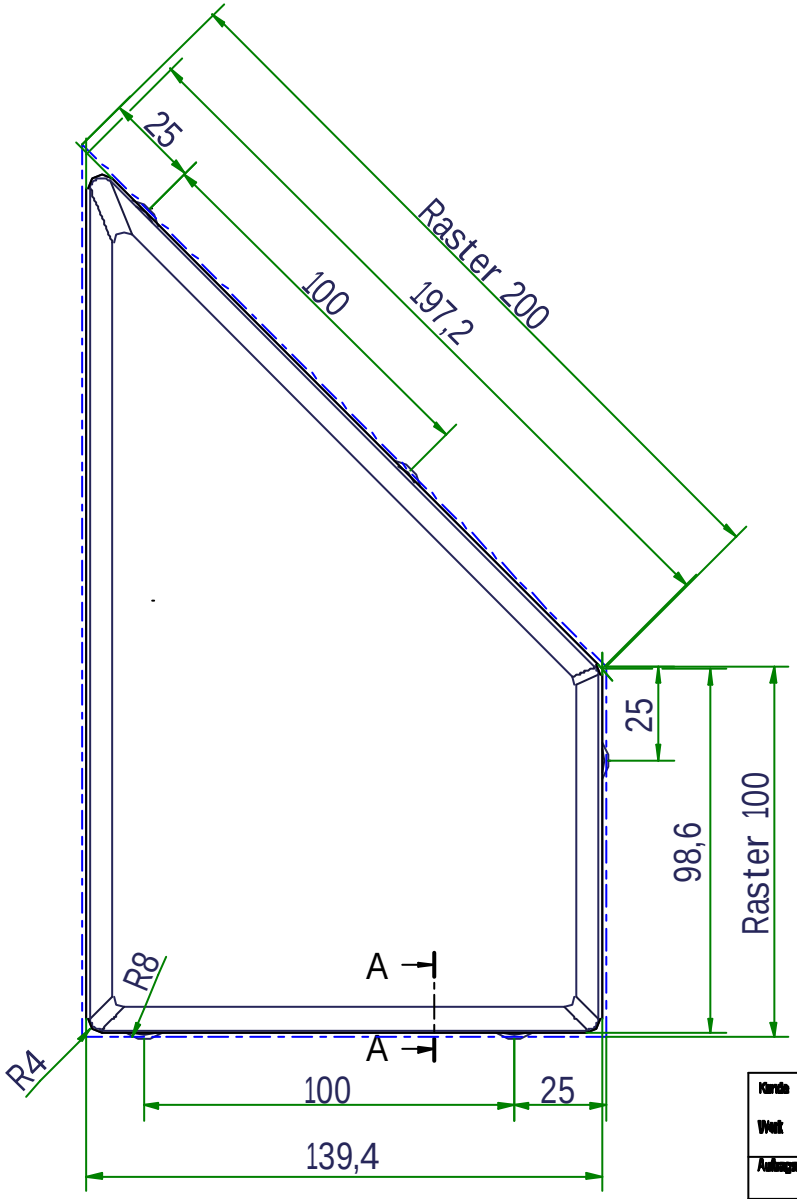

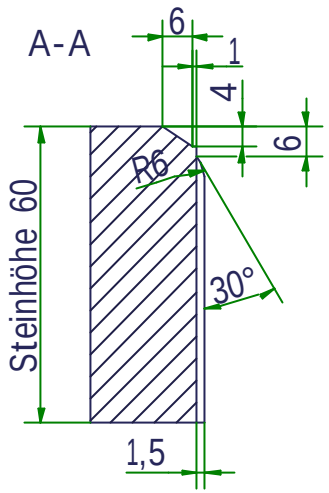

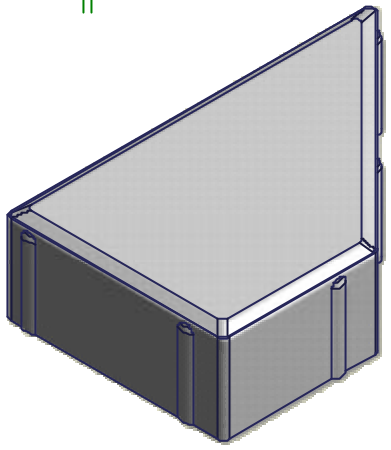

Modellnummer
WZ-Nr.
DP-Nr.

KOBRA übernimmt gemäß ihren AGB keinerlei Haftung für Ansprüche aus Verletzungen eventuell bestehender Schutzrechte Dritter durch die hier abgebildeten bzw. später gelieferten Gegenstände.

surface: 234,85 cm²
volume: 1398,540 cm³

Kunde		Maschine	
Welt		Brett	
Auftragsnummer			
		Erst	10.07.10
		Gepr. GD	- -
		Gepr. A	
A	Änderung vorbehalten	10.07.2010	Rasmer
Zust.	Änderung	Datum	Name

KOBRA

ERP-Artikel -	EWS-L.	Werkst. -
Zuschnitt : -		
Norm :	Verfahren :	

Bischofsmütze Halber rechts 198er SH60

Fase (6+1)x4 Nocken 1,5mm n.d.
07.1410602.00020

09.1410612.00020.IDW1

Ver. 2

EDM/Ab 09_1410612_00020_IPT1.IPT

orig. Artikelnr.: 09.1410602.00019

Kernbetonseite / base mix

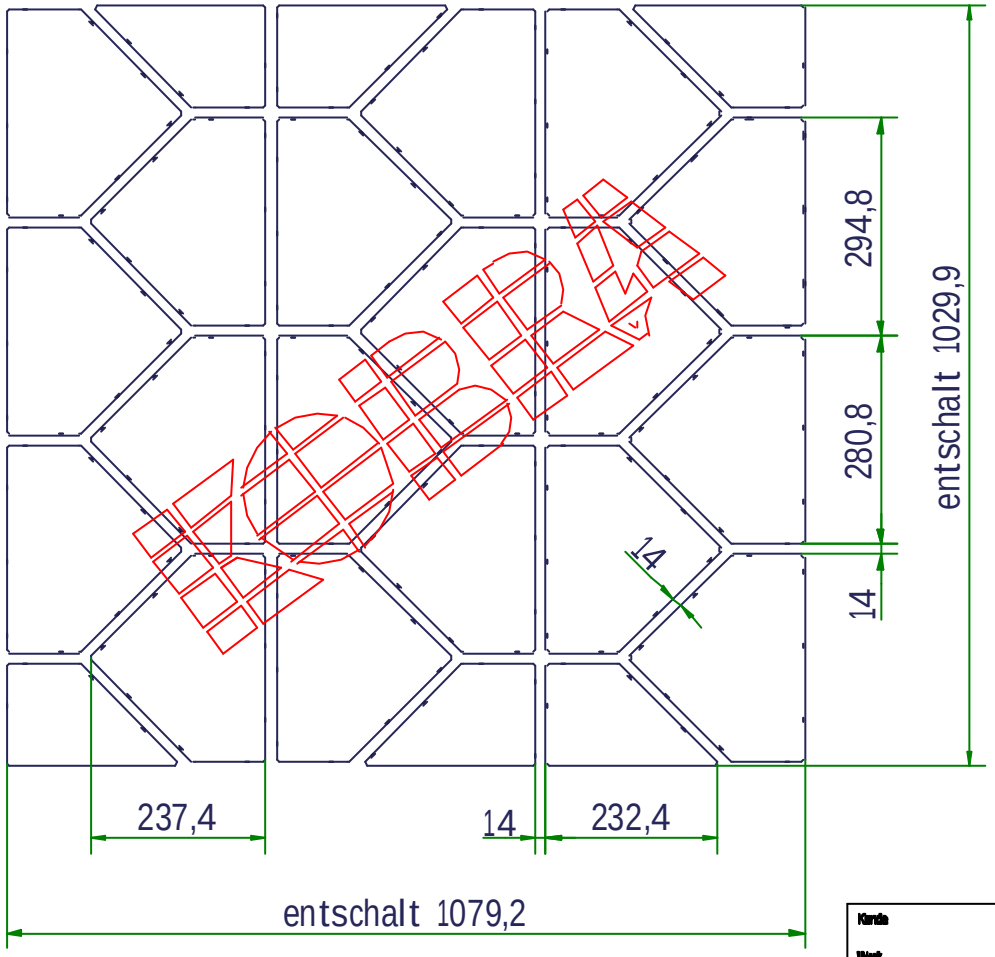

Produktionsrichtung
filling direction

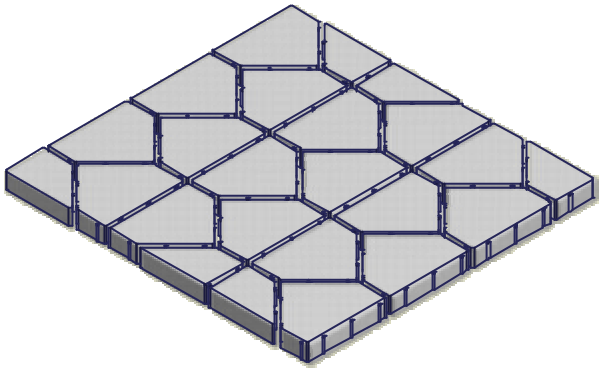

KOBRA übernimmt gemäß ihren AGB keinerlei Haftung für Ansprüche aus Verletzungen eventuell bestehender Schutzrechte Dritter durch die hier abgebildeten bzw. später gelieferten Gegenstände.

Menge	Artikel-Nr.	Bezeichnung	ERP-Artikel
18	07.1410602.00003	Bischofsmütze 198er 60hoch	
4	07.1410602.00019	Bischofsmütze Halber links 198x98x60	
2	07.1410602.00020	Bischofsmütze Halber rechts 198x98x60	

Stückliste

Kunde		Maschine	
Werk		Brett	
Auftragsnummer			
		Datum	Name
Gez.		10.07.19	Reuter
Gep. GD		- -	
Gep. A			
A	Abteilung	10.07.2019	Reuter
Zust.	Änderung	Datum	Name

KOBRA

ERP-Artikel -
EAN-L. -
Mengs -

Zuschnitt :
Norm :
Verfahren :

18/4/2 Bischofsmützen 198er x 60

07.1410602.00003 / 07.1410602.00019/00020
Nocken 1,5mm n.d.

29.1410614.00013.IDW1

Ver. 2

ERZ/Ab 29_1410614_00013_IAMFLAM

erg. Artikelnr.: 29.1410614.00004