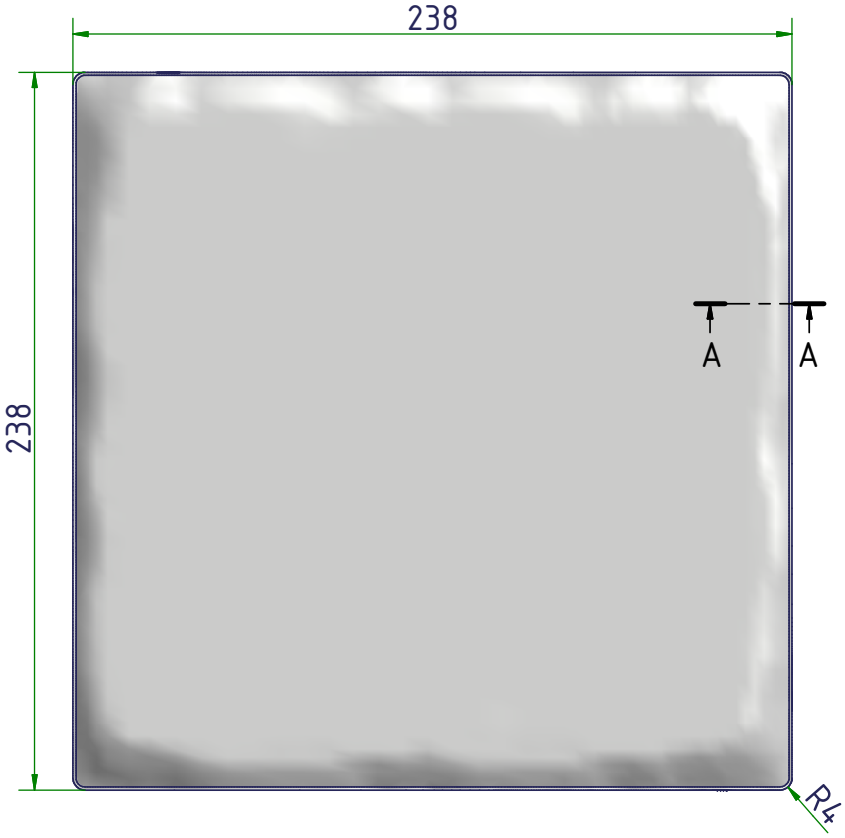

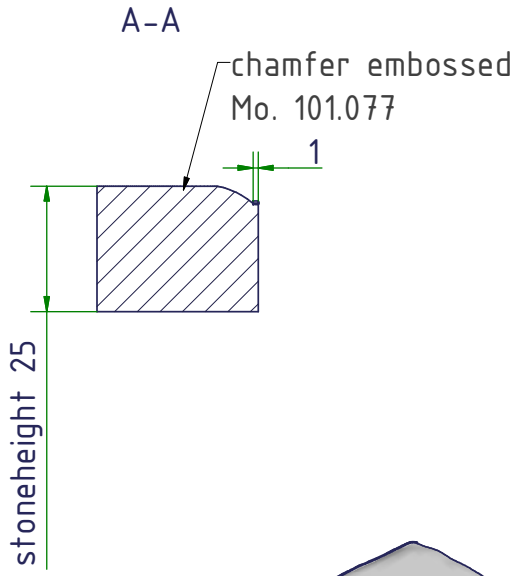

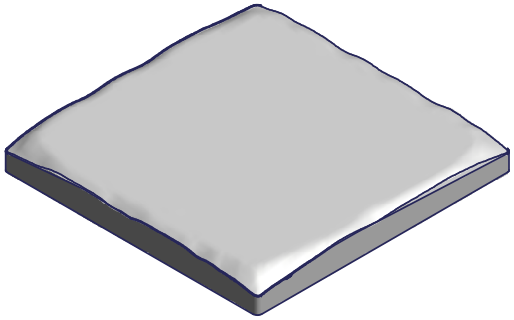

Modellnummer 101.077
WZ-Nr.
DP-Nr.

surface: 566,30 cm^2
volume: 0,049 ft^3

Kunde	Maschine	ERP-Artikel	DXF-L. Menge -
Werk	Brett	Zuschnitt : Norm :	Verfahren :
Auftragsnummer		Old Town Cobble 238x238x25	
	Bearb. 05.02.08 Ncatsch	chamfer embossed no spacers 07.1110400.AA.00001	
	Gepr. GO		
	Gepr. A		
		09.1110490.AA.00001.IDW1	Ver. 1
Zust. Änderung Datum Name	EDV Nr. 09_1110490_AA_00001_IPT1.IPT	Altdokument :	

KOBRA

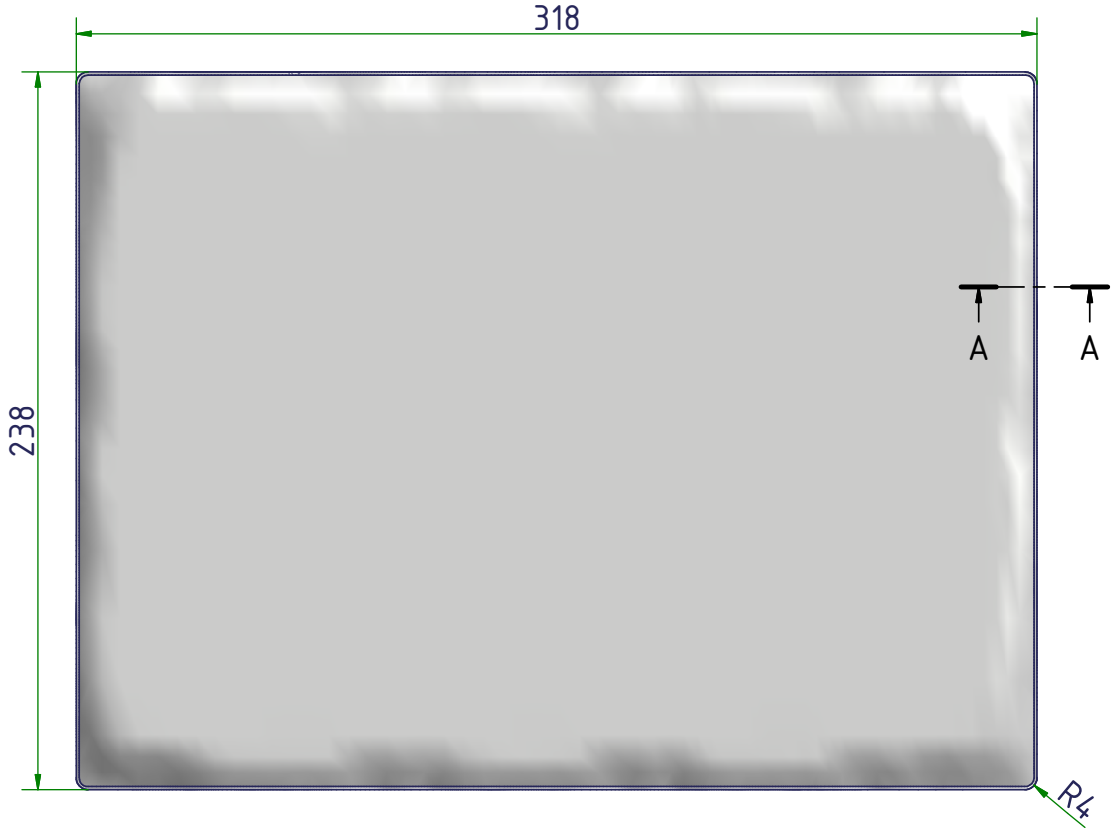

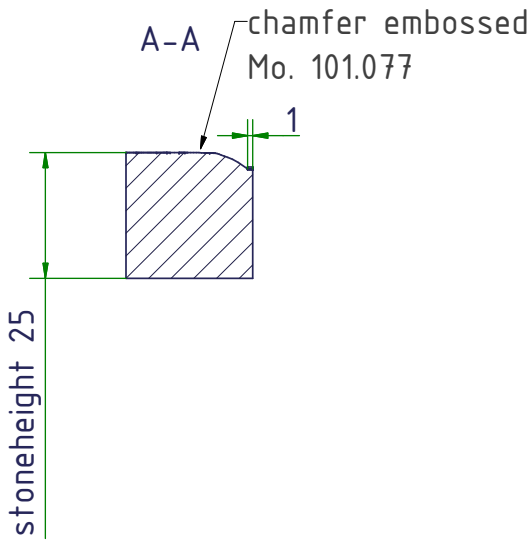

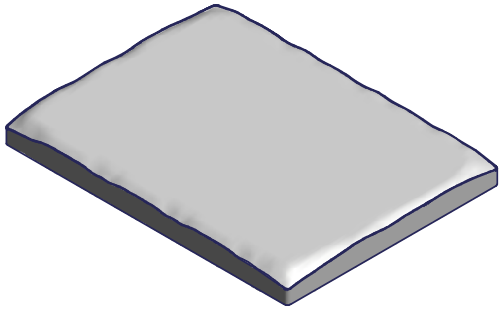

Modellnummer 101.077
WZ-Nr.
DP-Nr.

surface: 756,70 cm^2
volume: 0,066 ft^3

Kunde		Maschine	
Werk		Brett	
Auftragsnummer			

	Datum	Name
Bearb.	05.02.08	Ncatsch
Gepr. GO	. .	
Gepr. A		

Zust.	Änderung	Datum	Name

EDV Nr. 09_1210490_AA_00001_IPT1.ip

ERP-Artikel | DXF-L. | Menge -

Zuschnitt :
Norm : Verfahren :

Old Town Cobble 318x238x25

chamfer embossed no spacers
07.1210400.AA.00002

09.1210490.AA.00001.IDW1

Ver. 1

Altdokument :

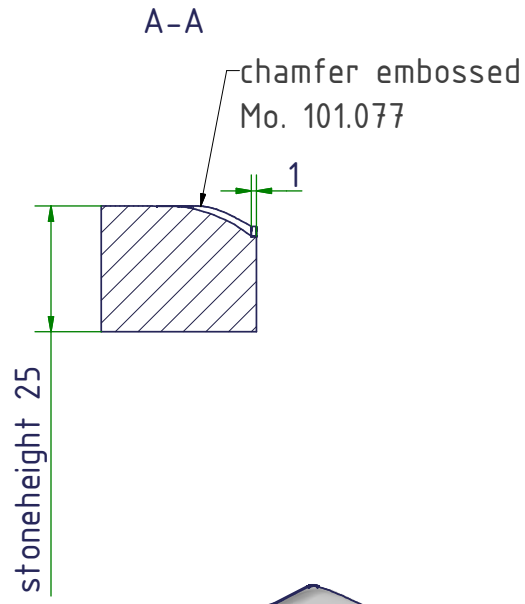

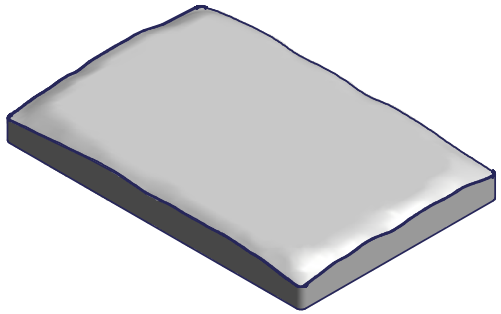

Modellnummer 101.077
WZ-Nr.
DP-Nr.

surface: 375,90 cm^2
volume: 0,032 ft^3

Kunde	Maschine	ERP-Artikel	DXF-L. Menge -
Werk	Brett	Zuschnitt : Norm :	Verfahren :
Auftragsnummer	Bearb. 05.02.08 Ncatsch	Old Town Cobble 238x158x25	
	Gepr. GO	chamfer embossed no spacers 07.1210400.AA.00001	
	Gepr. A		
		09.1210490.AA.00002.IDW1	Ver. 1
Zust. Änderung Datum Name	EDV Nr. 09_1210490_AA_00002_IPT1.IPT	Altdokument :	

KOBRA

base mix

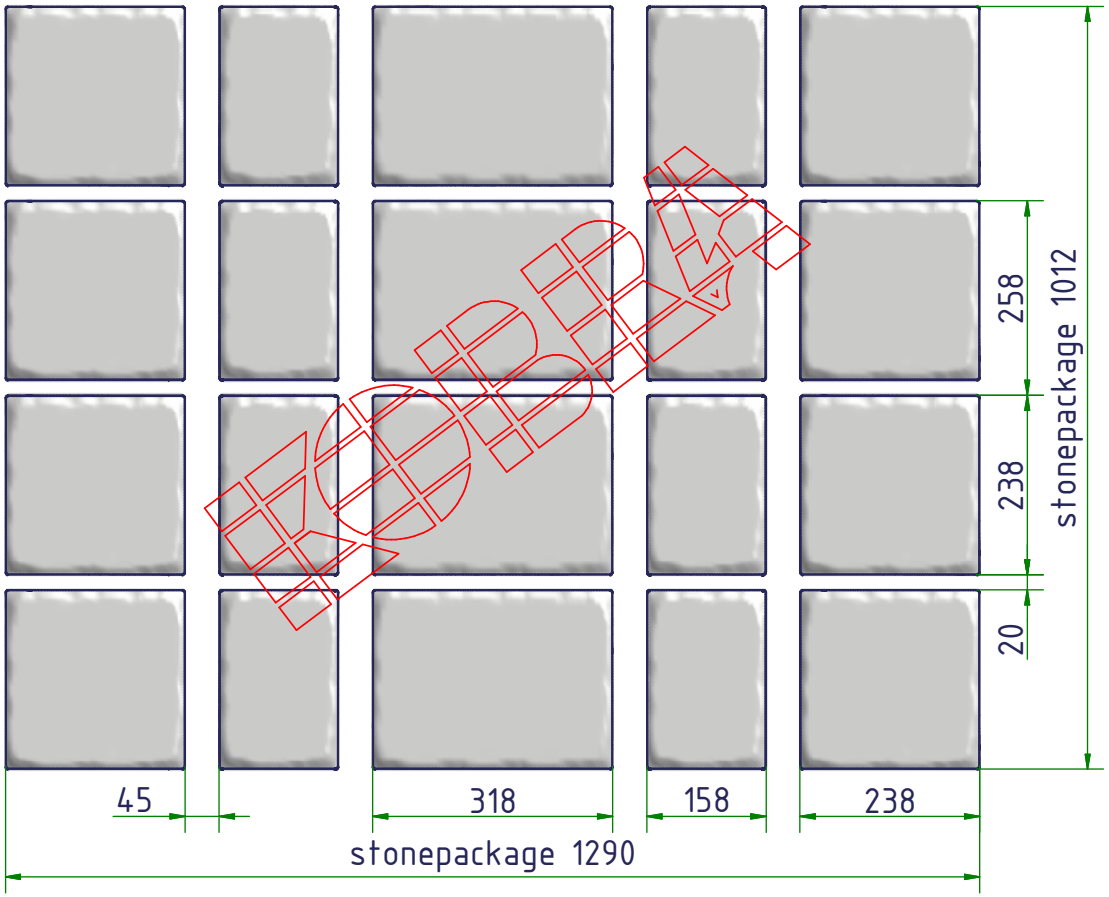

filling direction

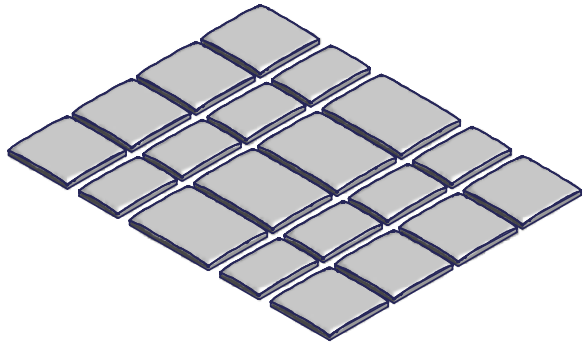

Kunde			Maschine			ERP-Artikel	DXF-L. Menge -
Werk			Brett			Zuschnitt : Norm :	Verfahren :
Auftragsnummer					Datum	Name	20 Old Town 318/238/158x238x25
				Bearb.	05.02.08	Noatsch	07.1210400.AA.00001/2 07.1110400.AA.00001
				Gepr. GO			09.1110490.AA.00001 09.1210490.00001/2
				Gepr. A			
A	Bezeichnung SH	12.02.2008	Noatsch	KEBRA			29.1210414.AA.00001.IDW2 — Ver. 2
Zust.	Änderung	Datum	Name	EDV Nr. 29_1210414_AA_00001_IAM2.iam			Altdokument :