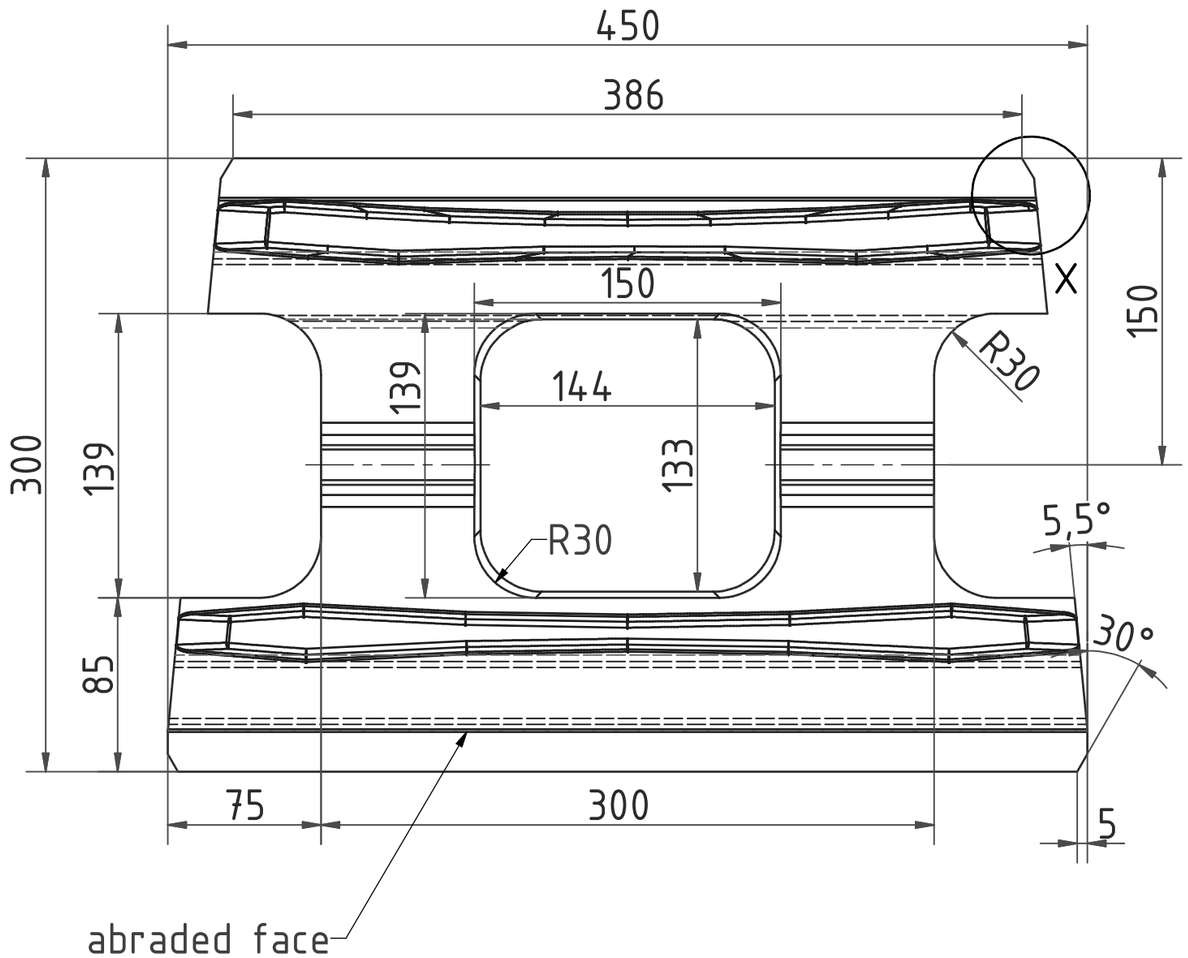

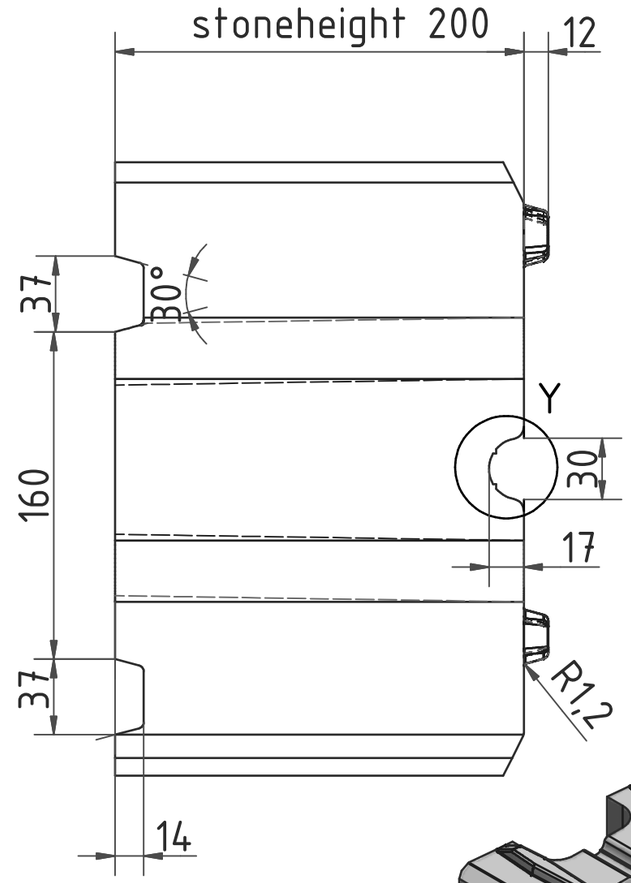

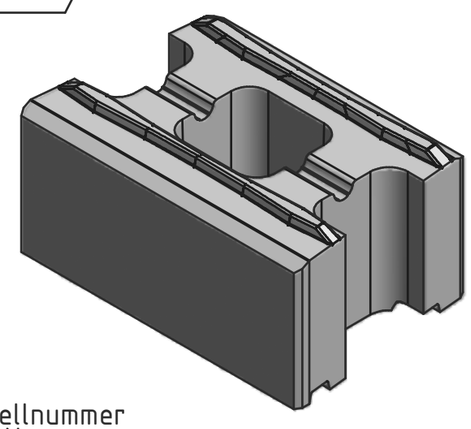

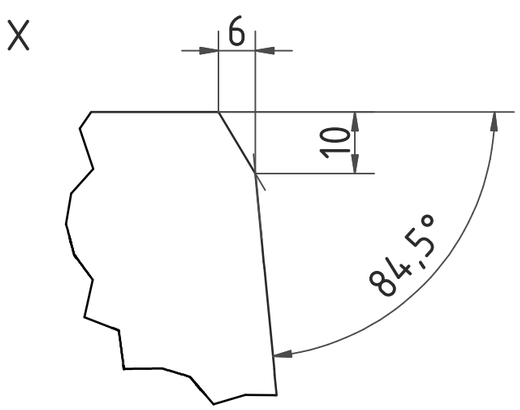

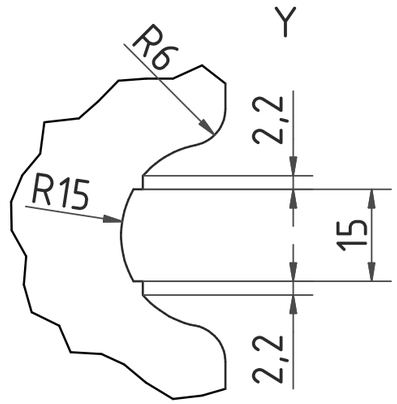

core taperness 3mm

volume: 0,634 ft³

Modellnummer
WZ-Nr.
DP-Nr.

Kunde				Maschine			
Werk				Brett			
Auftragsnummer					Datum	Name	
				Bearb.	03.04.08	Noatsch	
G	Änderung Eindruck	19.06.2008	Fuchs	Gepr. GO	. .		
F	Änderung Eindruck	19.06.2008	Fuchs	Gepr. A			
E	Außenrad. weg da geschw.	17.06.2008	Streckerbach				
D	rev_0.A.0.	29.04.2008	Noatsch				
C	revise V9	24.04.2008	Noatsch				
B	aenderung der Verzahnung	09.04.2008	Noatsch				
Zust.	Änderung	Datum	Name	EDV Nr. 10_6030000_AA_00001_IPT1.ipt			

KOBRA

ERP-Artikel	DXF-L.	Menge -
Zuschnitt :		
Norm :	Verfahren :	

Bolder Stone 450x300x200

Field Unit
450x300x200 1 core open

10.6030000.AA.00001.IDW1

Ver. 8

Altdokument :

base mix

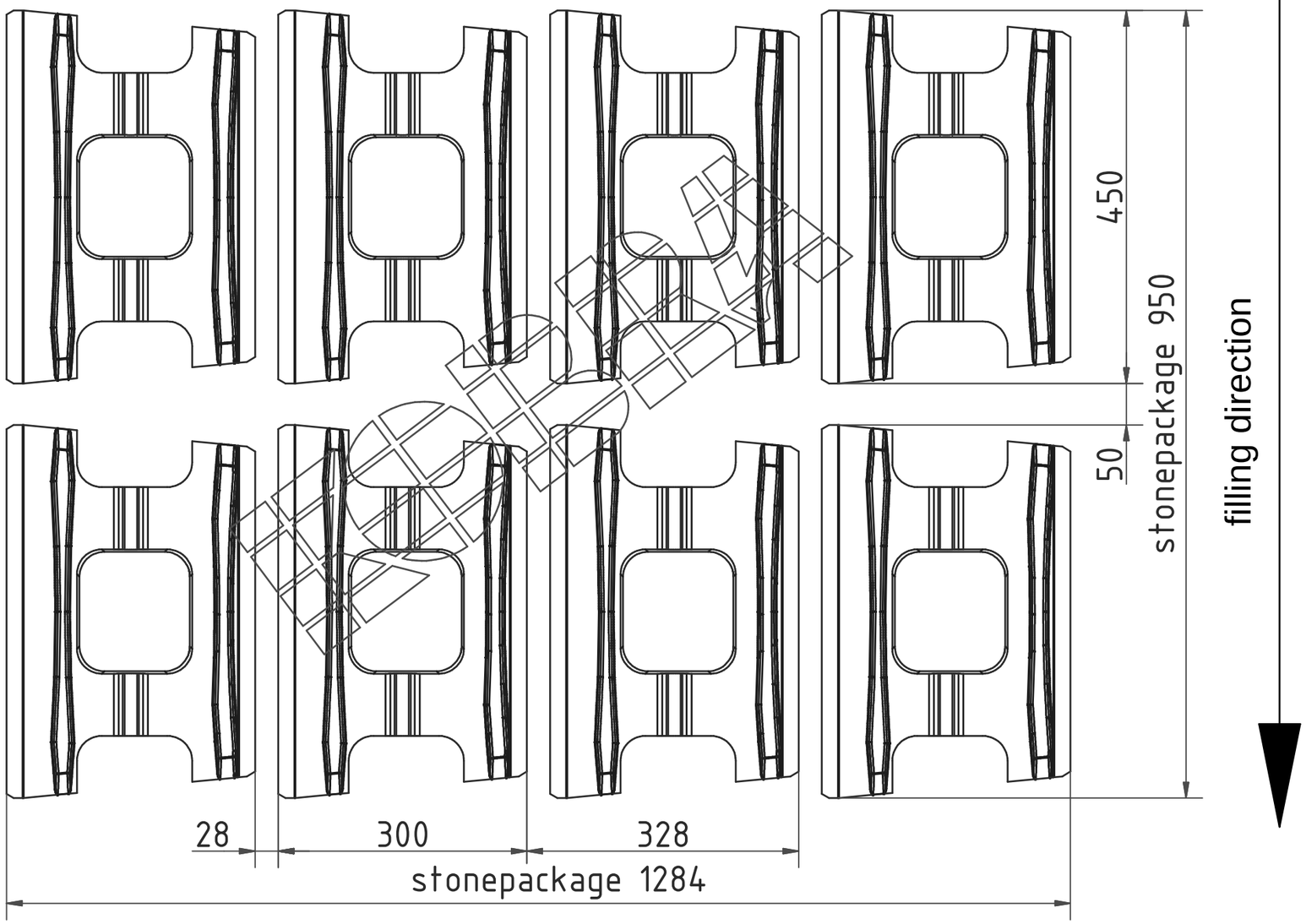

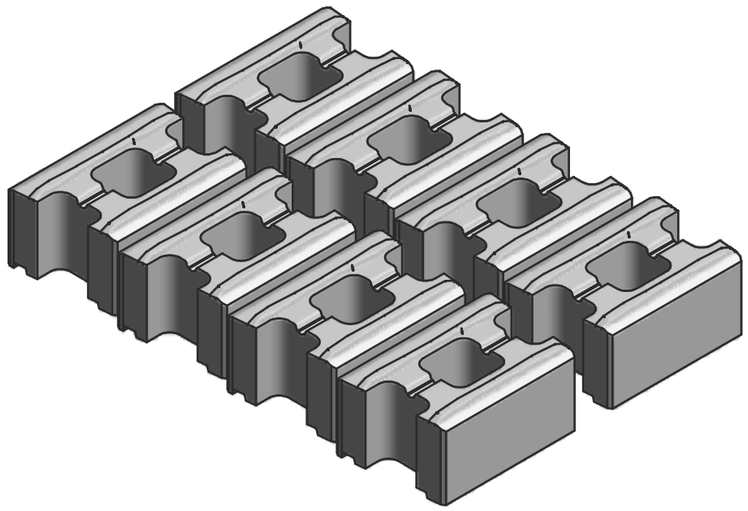

Steinsystem

Kunde			Maschine		ERP-Artikel	DXF-L. Menge -
Werk			Brett		Zuschnitt : Norm :	Verfahren :
Auftragsnummer				Datum	Name	8 Bolder Stone 450x300x200
			Bearb.	08.04.08	Noatsch	Field Unit 10.6030000.AA.00001
			Gepr. GO	. .		
E	Größe Steinpaket	18.06.2008	Manthey	Gepr. A		
D	aktualisiert	17.06.2008	Streckenbach			
C	rev_0.A.0.	29.04.2008	Noatsch	KOBRA		30.6030014.AA.00001.IDW1 Ver. 6
B	aktuallisiert V9	24.04.2008	Noatsch			
A	stege	08.04.2008	Noatsch			
Zust.	Änderung	Datum	Name	EDV Nr. 30_6030014_AA_00001_IAM1.IAM		Altdokument :