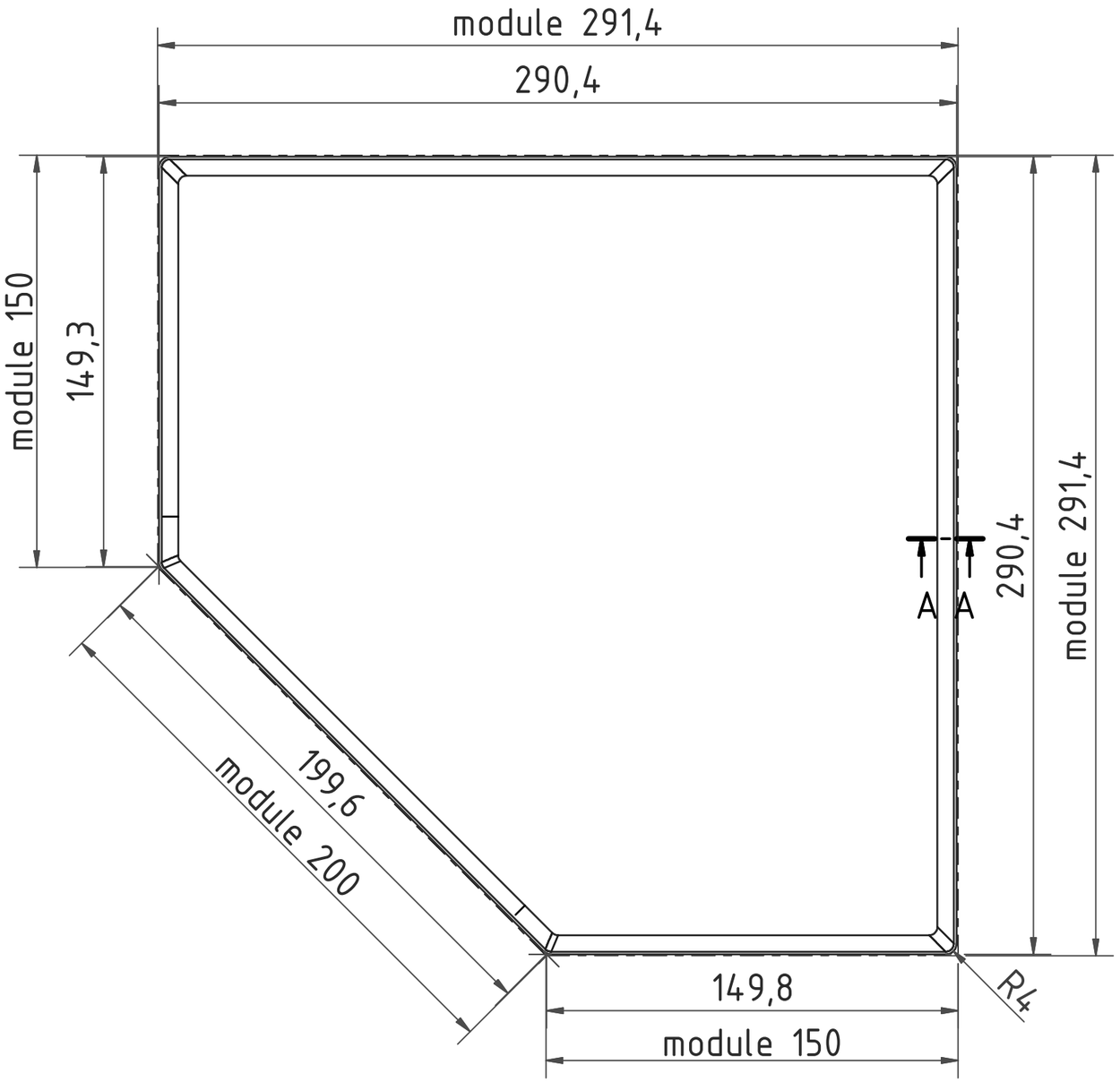

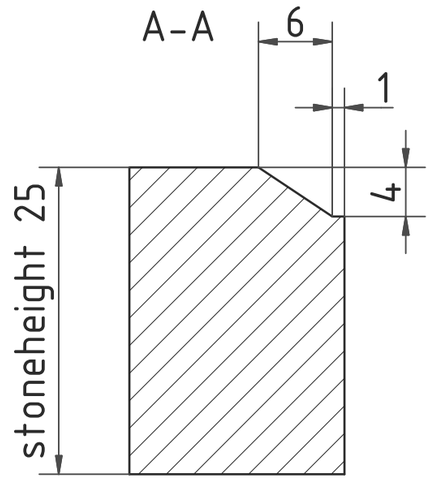

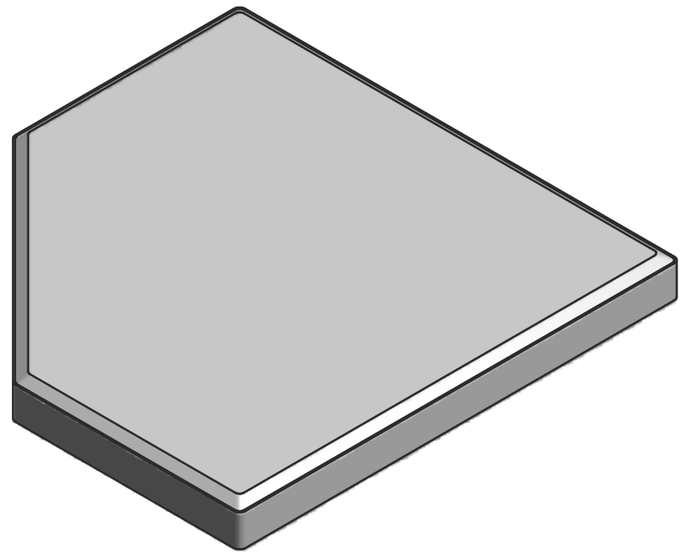

Modellnummer
WZ-Nr.
DP-Nr.

KOBRA übernimmt gemäß ihren AGB keinerlei Haftung für Ansprüche aus Verletzungen eventuell bestehender Schutzrechte Dritter durch die hier abgebildeten bzw. später gelieferten Gegenstände.

volume: 0,065 ft³

Kunde		Maschine	
Werk		Brett	
Auftragsnummer			

	Datum	Name
Bearb.	17.04.08	Fuchs
Gepr. GO	. .	
Gepr. A		

Zust.	Änderung	Datum	Name

EDV Nr. 09_7429010_00001_IPT1.IPT

ERP-Artikel | DXF-L. | Menge -

Zuschnitt :
Norm : Verfahren :

Estate Thin 290,4x290,4x25

chamfer (6+1)x4 / no spacers
07.1320000.00001

09.7429010.00001.IDW1

Ver. 1

Altdokument :

Kernbetonseite / base mix

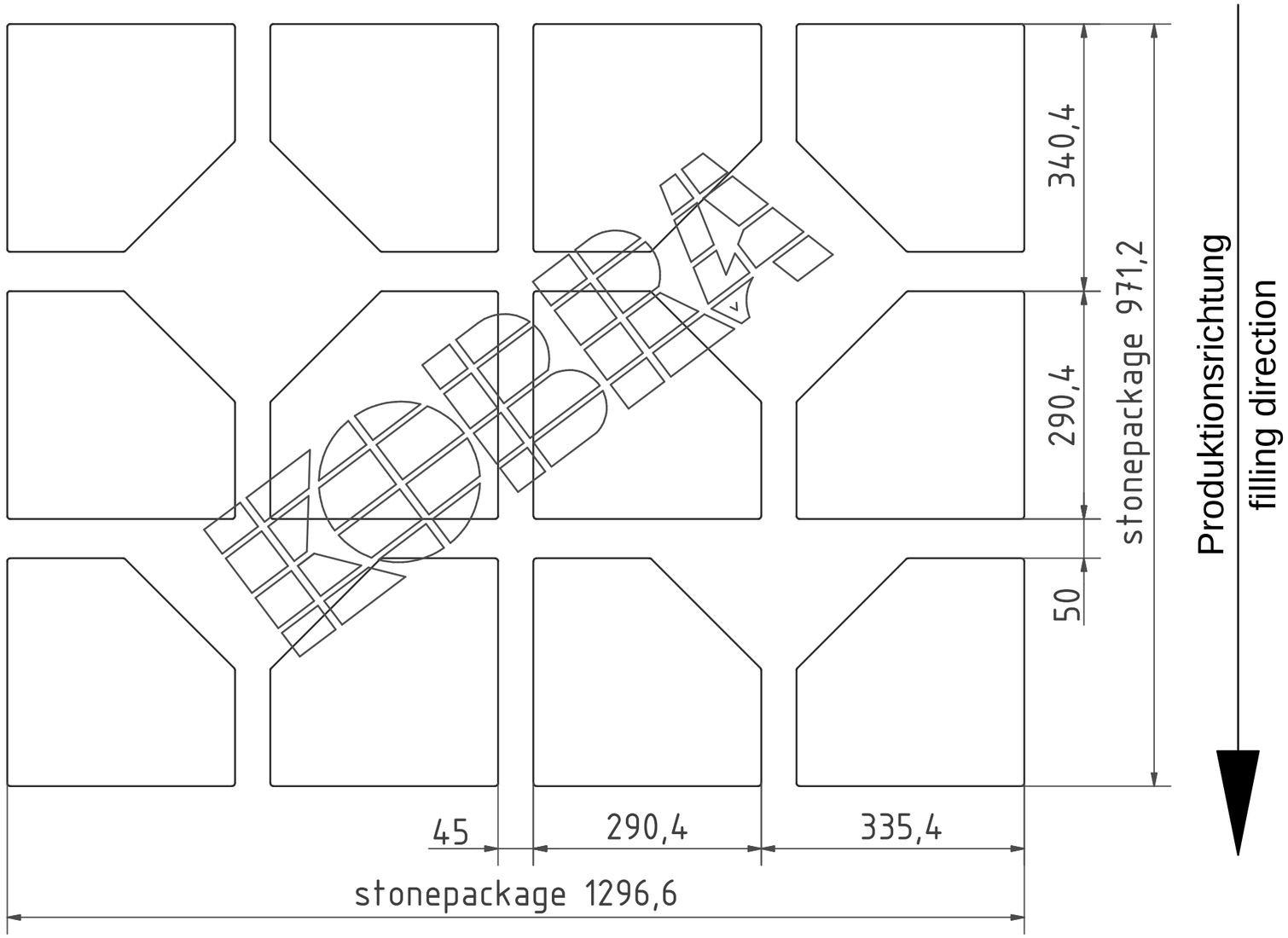

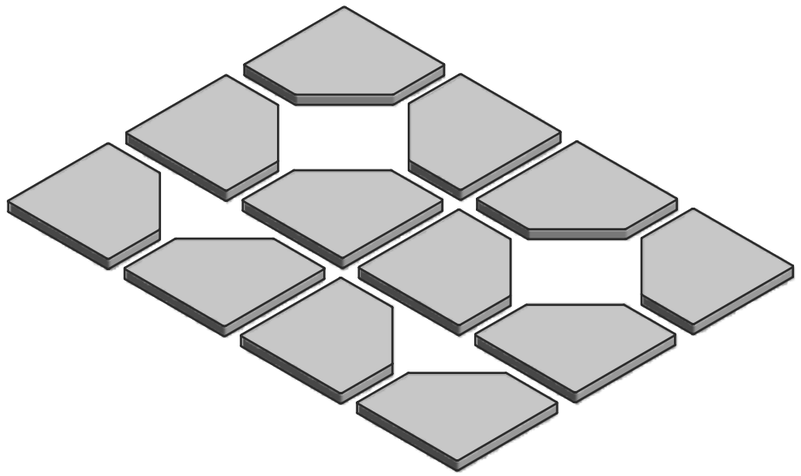

KOBRA übernimmt gemäß ihren AGB keinerlei Haftung für Ansprüche aus Verletzungen eventuell bestehender Schutzrechte Dritter durch die hier abgebildeten bzw. später gelieferten Gegenstände.

Kunde		Maschine	
Werk		Brett	
Auftragsnummer			Datum / Name
		Bearb.	17.04.08 Fuchs
		Gepr. GO	. .
		Gepr. A	
Zust.	Änderung	Datum	Name

EDV Nr. 29_1320014_00002_IAM1.IAM

ERP-Artikel | DXF-L. | Menge -

Zuschnitt :
Norm : Verfahren :

12 Estate Thin 290,4x290,4x25

07.1320000.00001 no spacers

29.1320014.00002.IDW1

Ver. 1

Altdokument :