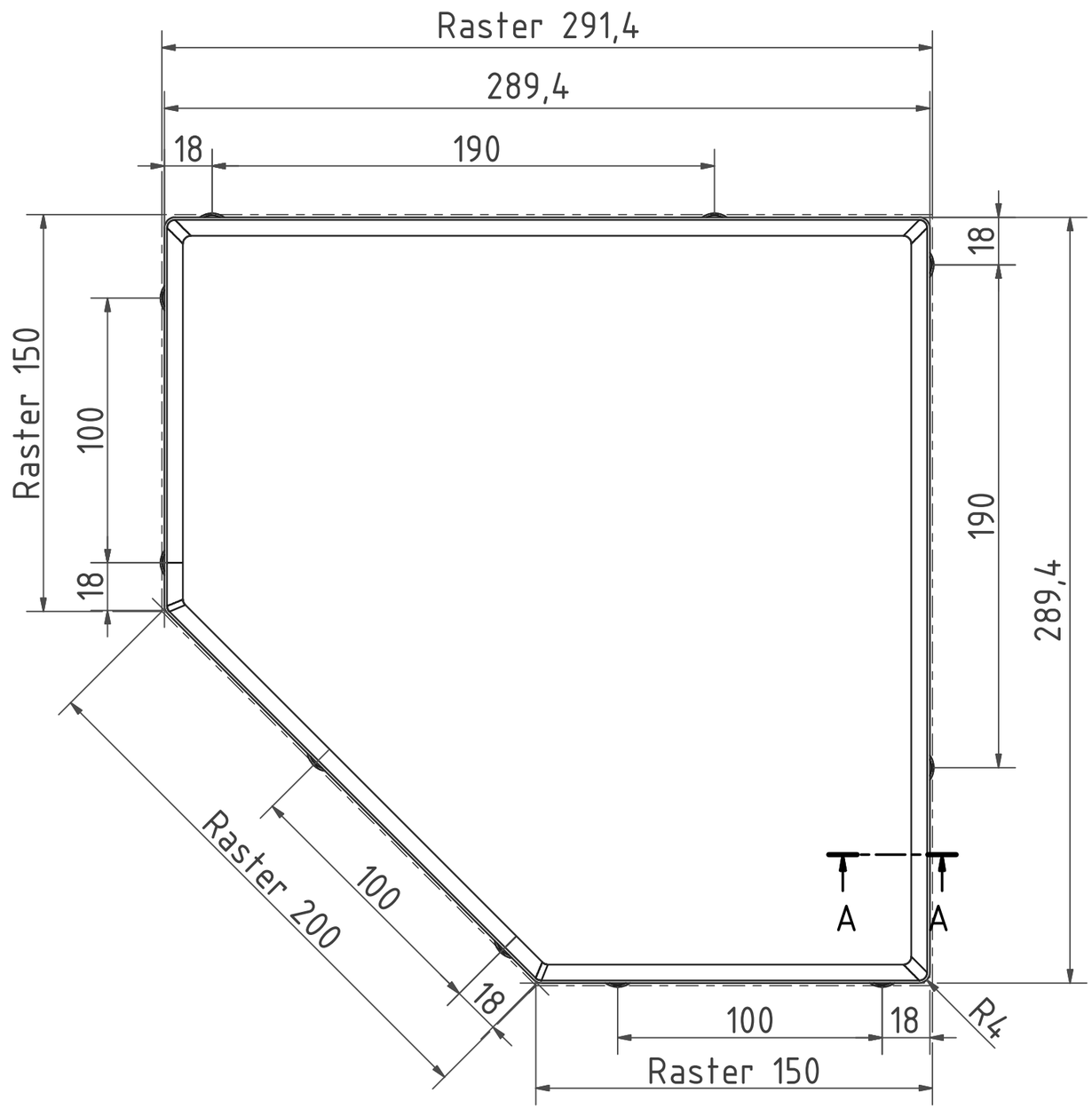

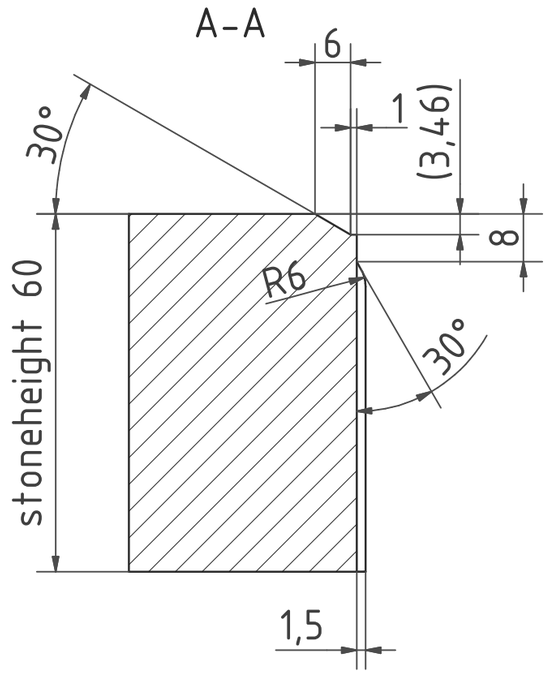

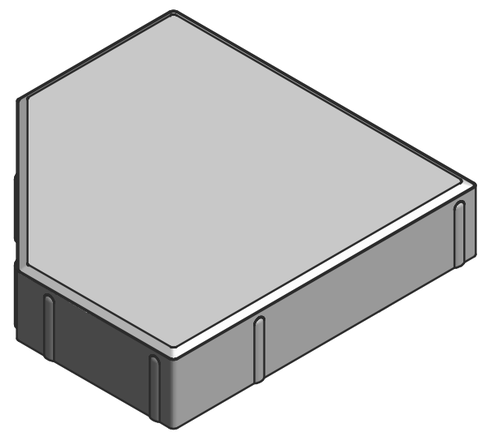

Modellnummer
WZ-Nr.
DP-Nr.

surface: 739,19 cm^2
volume: 0,156 ft^3

Kunde				Maschine		
Werk				Brett		
Auftragsnummer					Datum	Name
				Bearb.	19.07.07	Schobert
				Gepr. GO	. .	
				Gepr. A		
C	Fasenwinkel bearbeitet	26.07.2007	Schobert			
B	aktualisiert	24.07.2007	Streckenbach			
A	Volumen	19.07.2007	Schobert			
Zust.	Änderung	Datum	Name	EDV Nr. 09_1320012_00001_IPT1.ipt		

KOBRA

ERP-Artikel | DXF-L. 1.07 m | Menge -

Zuschnitt :
Norm : Verfahren :

Estate 289,4x289,4x60

chamfer (6+1)x30° / spacers 1,5mm blind
07.1320002.00001

09.1320012.00001.IDW1

Ver. 4

Altdokument :

base mix

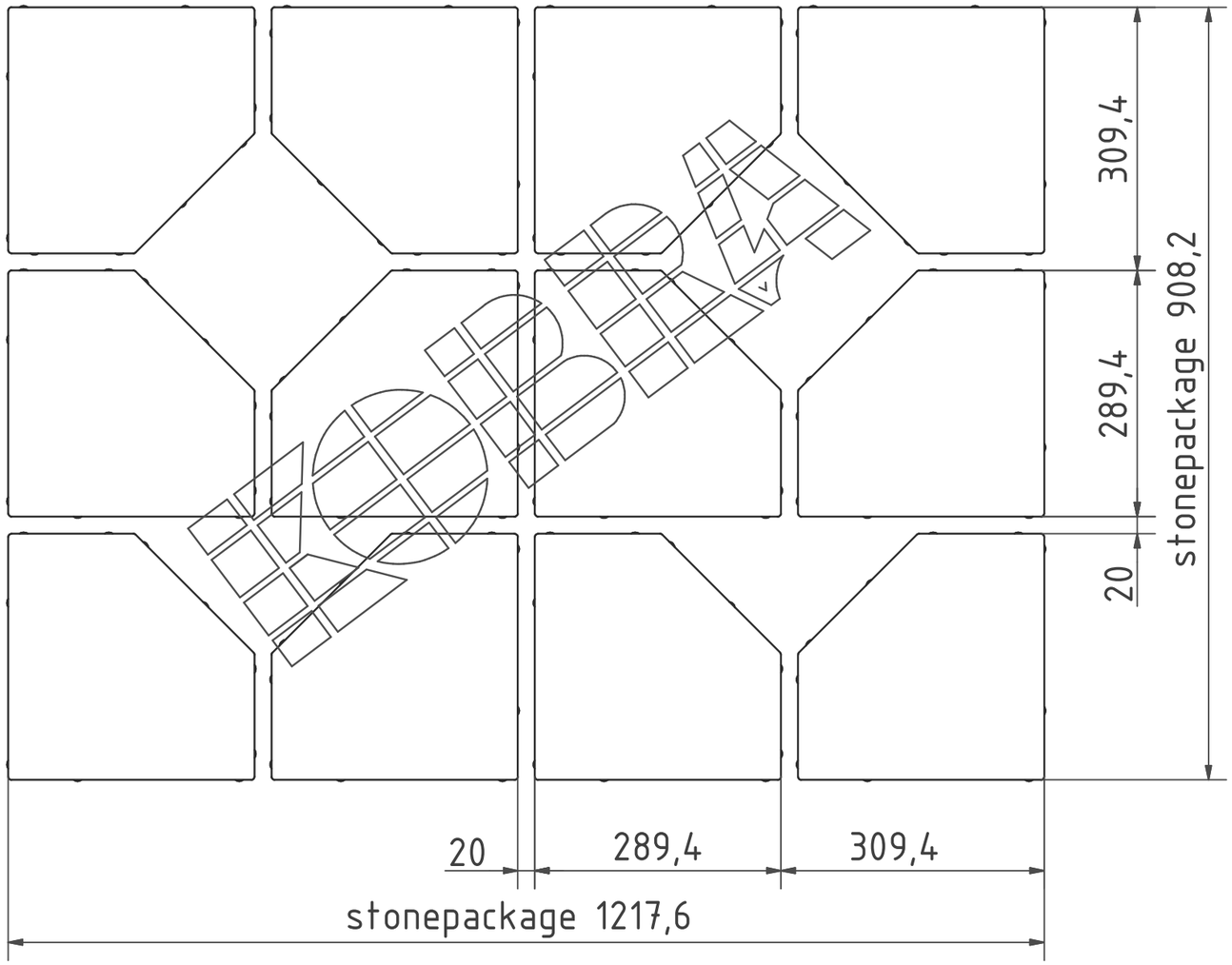

filling direction

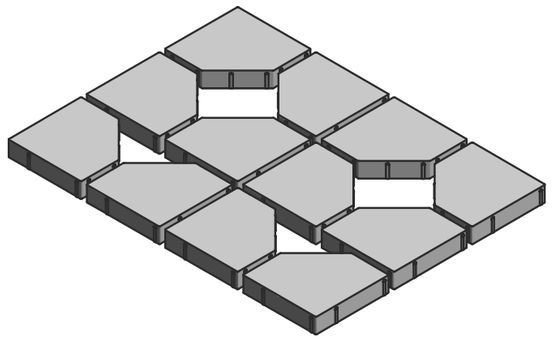

Kunde				Maschine		ERP-Artikel	DXF-L. Menge -
Werk				Brett		Zuschnitt : Norm :	Verfahren :
Auftragsnummer					Datum	Name	12 Estate 289,4x289,4x60
				Bearb.	19.07.07	Schobert	07.1320002.00001 spacers 1,5mm blind
				Gepr. GO	· ·		
				Gepr. A			
A	aktualisiert	24.07.2007	Streckerbau	KOBRA			29.1320014.00001.IDW1 — Ver. 2
Zust.	Änderung	Datum	Name	EDV Nr. 29_1320014_00001_IAM1.iam			Altdokument :