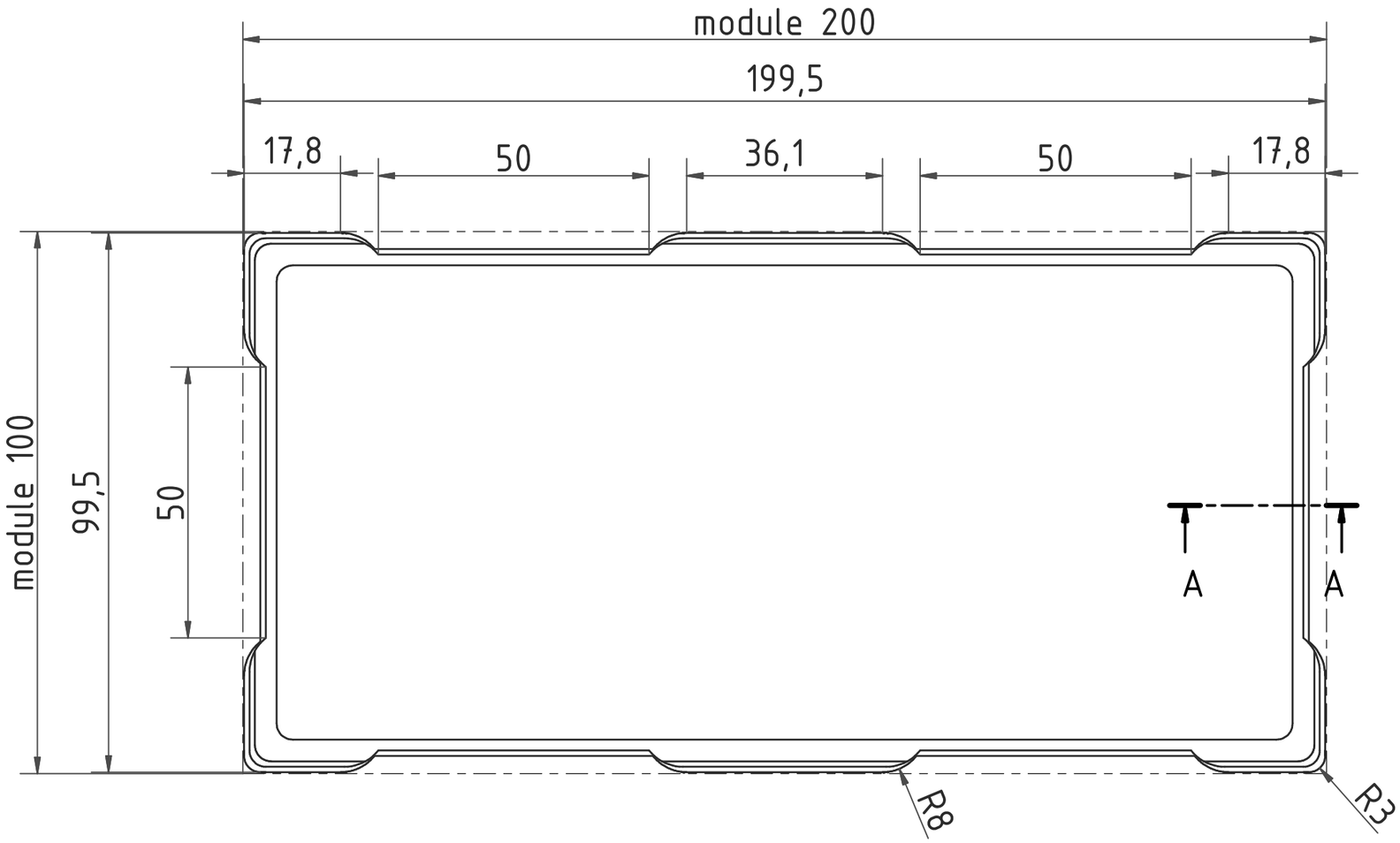

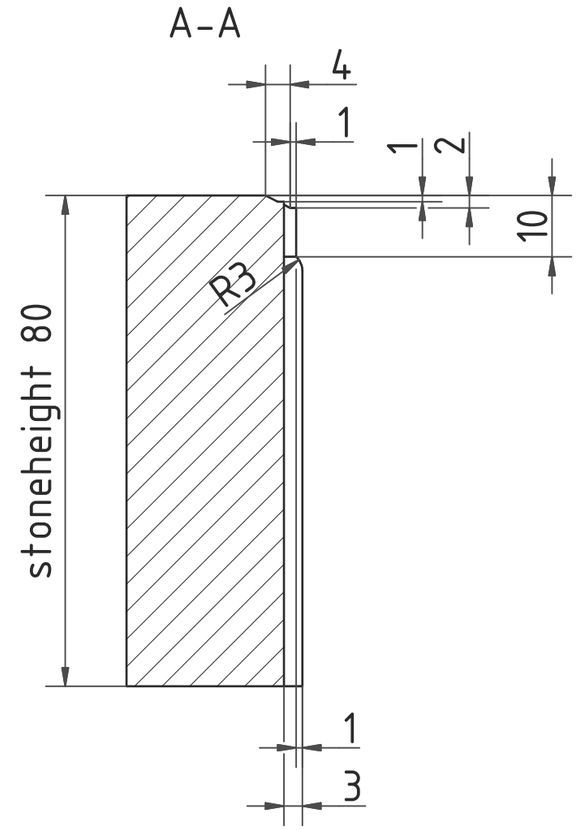

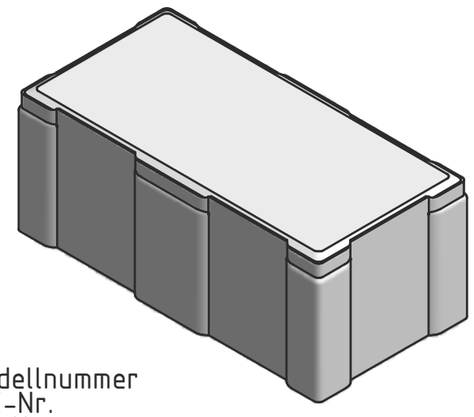

Modellnummer
WZ-Nr.
DP-Nr.

surface: 188,50 cm^2
volume: 0,053 ft^3

Kunde			Maschine			
Werk			Brett			
Auftragsnummer					Datum	Name
				Bearb.	24.01.08	Noatsch
				Gepr. GO	. .	
				Gepr. A		
B	Eckradius von 4 auf 3	18.03.2008	Noatsch			
A	Sockelhoehe	24.01.2008	Noatsch			
Zust.	Änderung	Datum	Name	EDV Nr. 10_1310616_AA_00001_IPT1.ipt		

ERP-Artikel | DXF-L. | Menge -

Zuschnitt :
Norm : Verfahren :

Commercial Permeable Paver
199,5x99,5x80
Chamfer (4+1)x2 Socket 1mm blind arround

10.1310616.AA.00001.IDW1

Ver. 3

Altdokument :