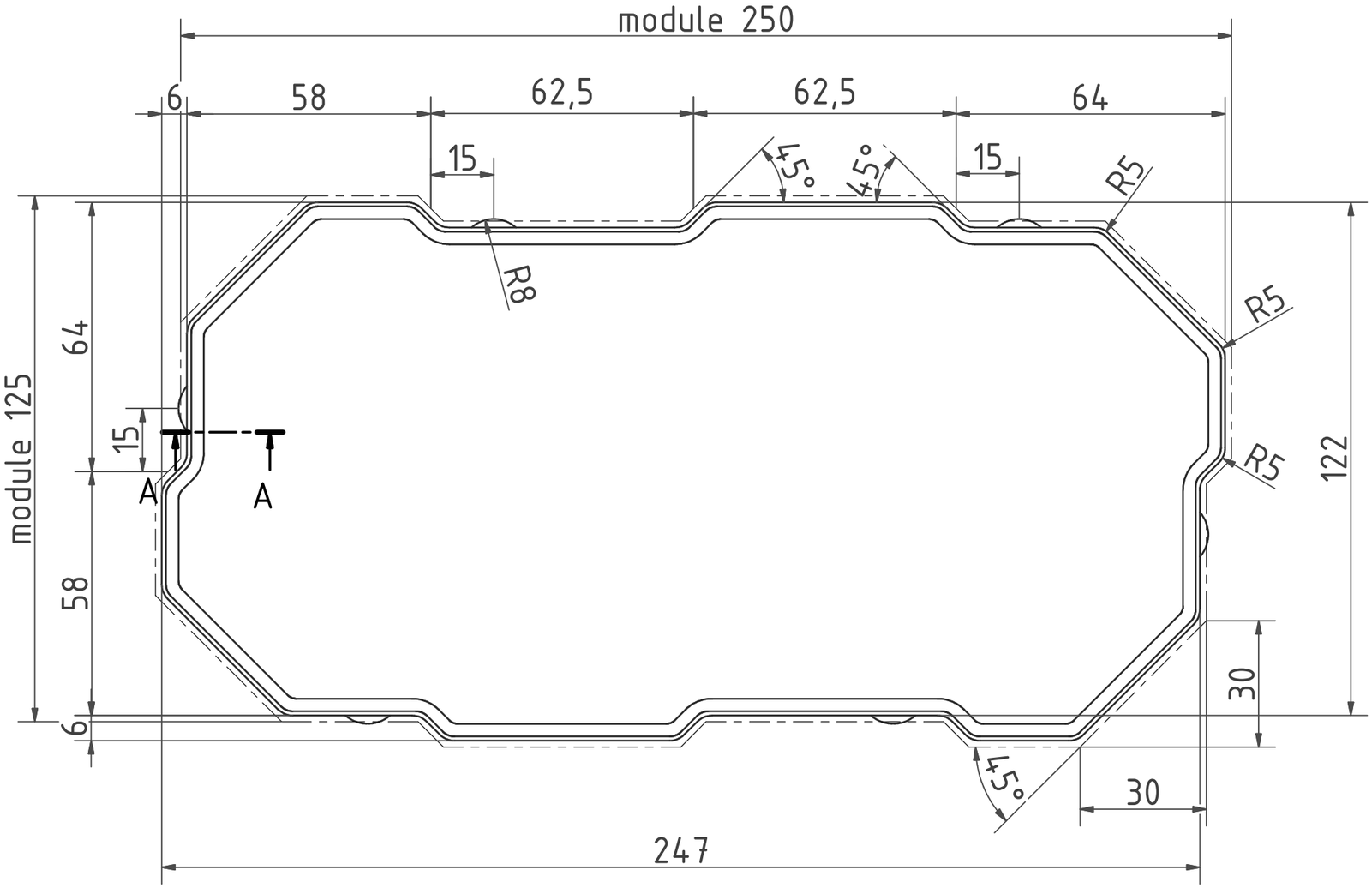

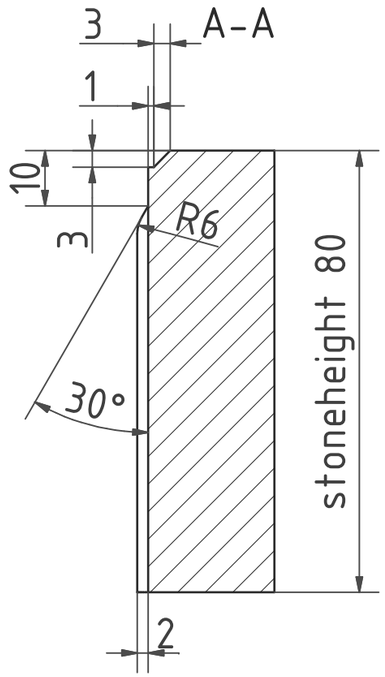

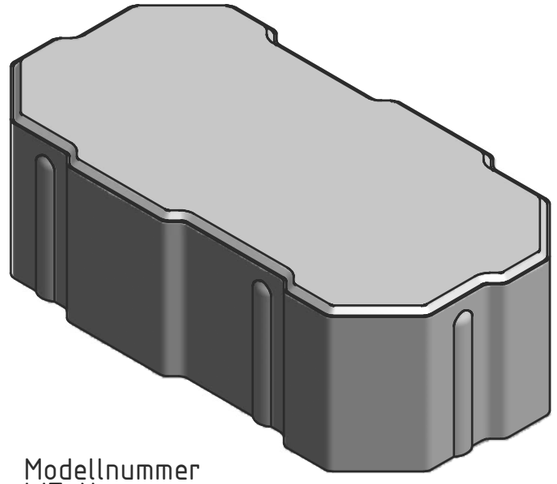

Modellnummer
WZ-Nr.
DP-Nr.

open area: 8,8%

surface: 0,306 ft²
volume: 0,080 ft³

KOBRA übernimmt gemäß ihren AGB keinerlei Haftung für Ansprüche aus Verletzungen eventuell bestehender Schutzrechte Dritter durch die hier abgebildeten bzw. später gelieferten Gegenstände.

Customer		Machine	
Plant		Pallet Size	
Order No.			

	Date	Name
CHG	25.06.08	Schobert
ML Check	. .	
Order Check		

Entry	Modification	Date	Name
A	Änderung 08	01.07.2008	Fuchs

IT No. 09_1444015_00001_IPT1.IPT

ERP-Item | DXF-L. | QTY -

Zuschnitt :
Norm : Verfahren :

Watershed 247x122x80

chamfer (3+1)x3 / spacers 2mm blind
07.1444005.00001

09.1444015.00001.IDW2

Ver. 2

Altdokument :

Kernbetonseite / base mix

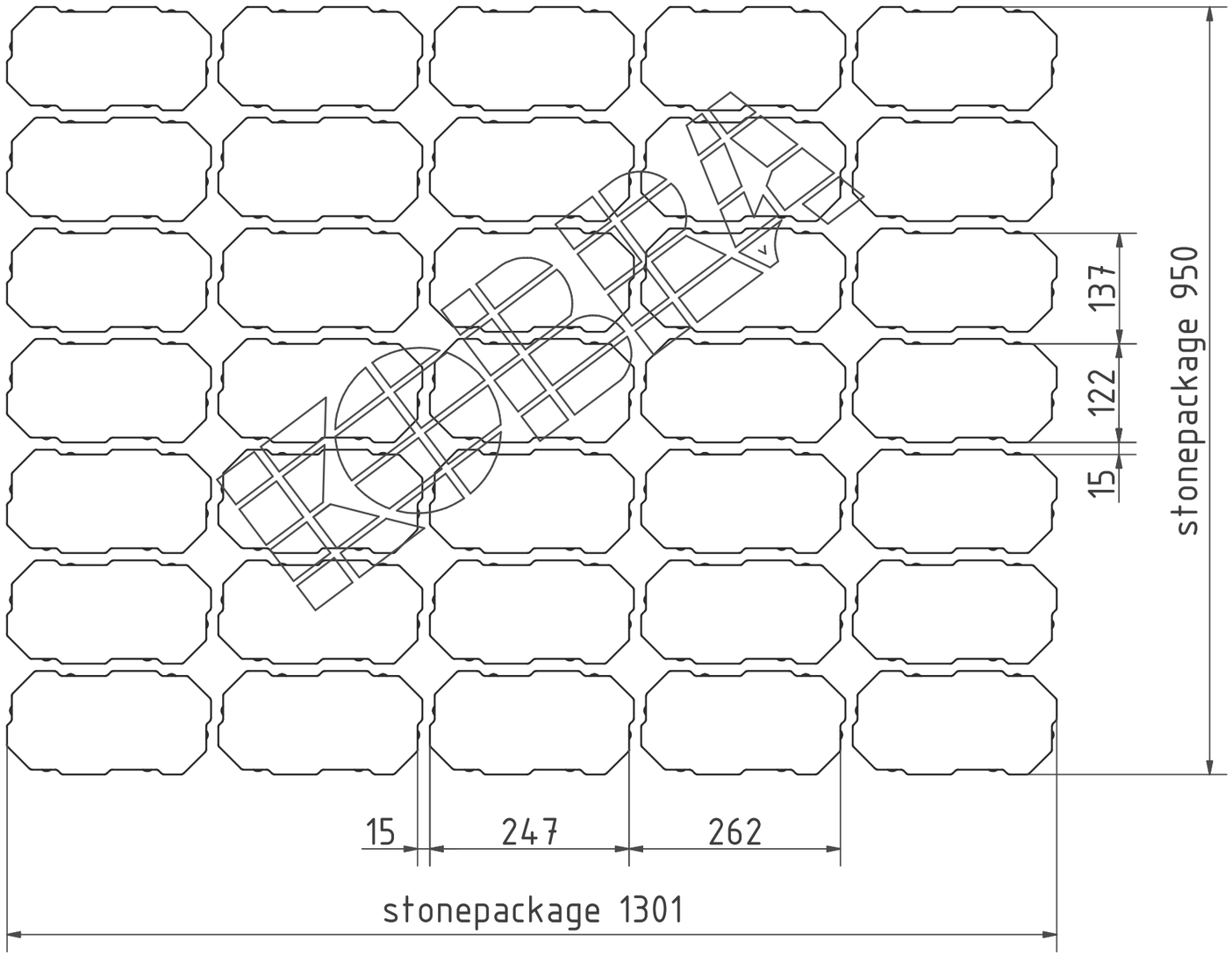

Produktionsrichtung
filling direction

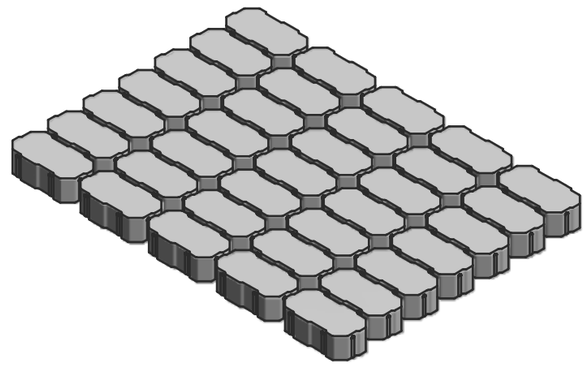

KOBRA übernimmt gemäß ihren AGB keinerlei Haftung für Ansprüche aus Verletzungen eventuell bestehender Schutzrechte Dritter durch die hier abgebildeten bzw. später gelieferten Gegenstände.

Customer		Machine	
Plant		Pallet Size	
Order No.			
		CHG	25.06.08 Schobert
		ML Check	. .
		Order Check	
Entry	Modification	Date	Name

KOBRA

IT No. 29_1444024_00003_IAM1.IAM

ERP-Item DXF-L. QTY -

Zuschnitt :
Norm : Verfahren :

35 Watershed 247x122x80

07.1444005.00001 spacers 2mm blind

29.1444024.00003.IDW2

Ver. 1

Altdokument :